平成18年度　長野県高等学校新人体育大会
サッカー競技　結果

平成18年11月25日～27日、12月2日～3日
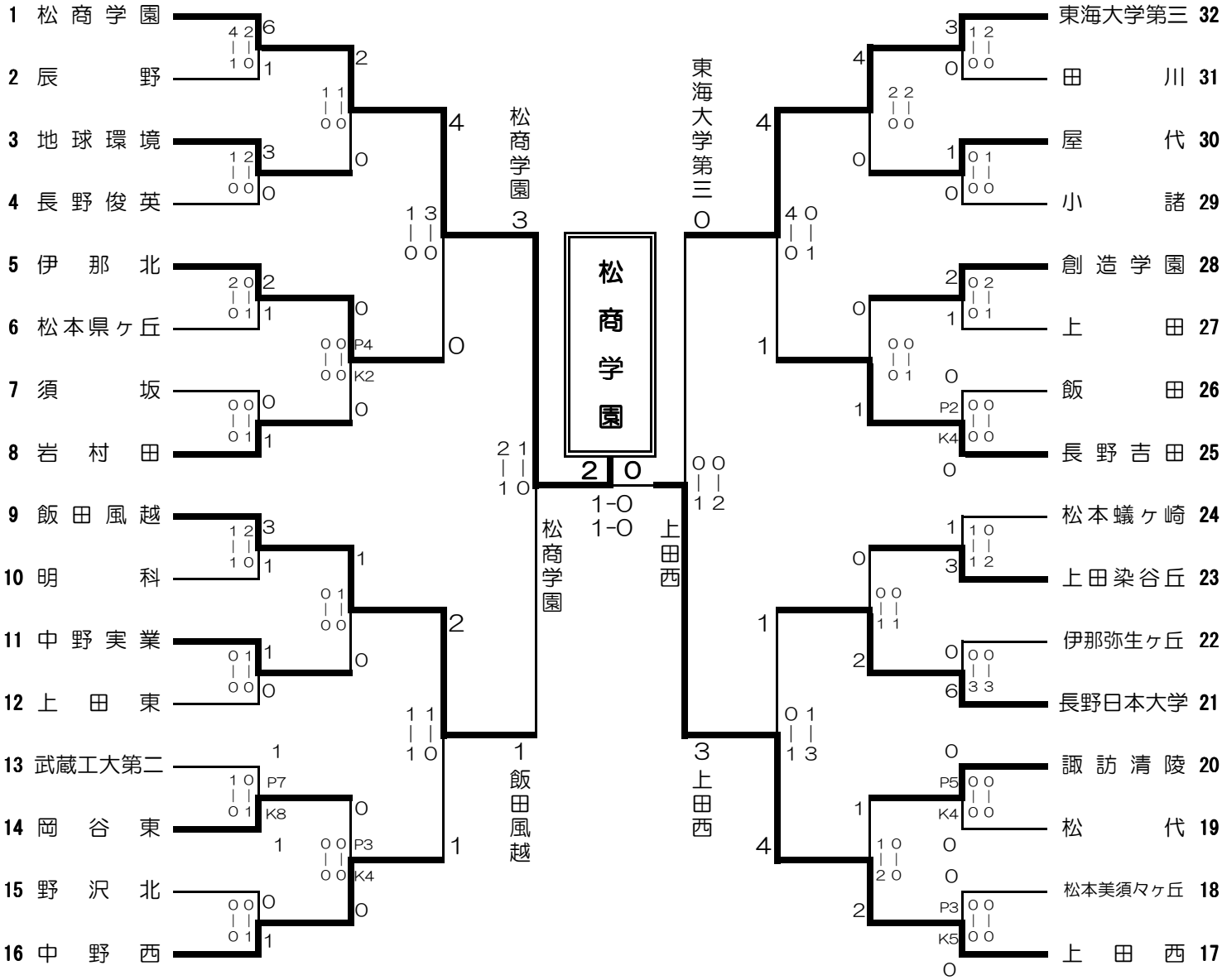
長野県高等学校体育連盟サッカー専門部