# 平成16年度　長野県高等学校新人体育大会
# サッカー競技　結果

平成16年11月27日～29日、12月4日～5日
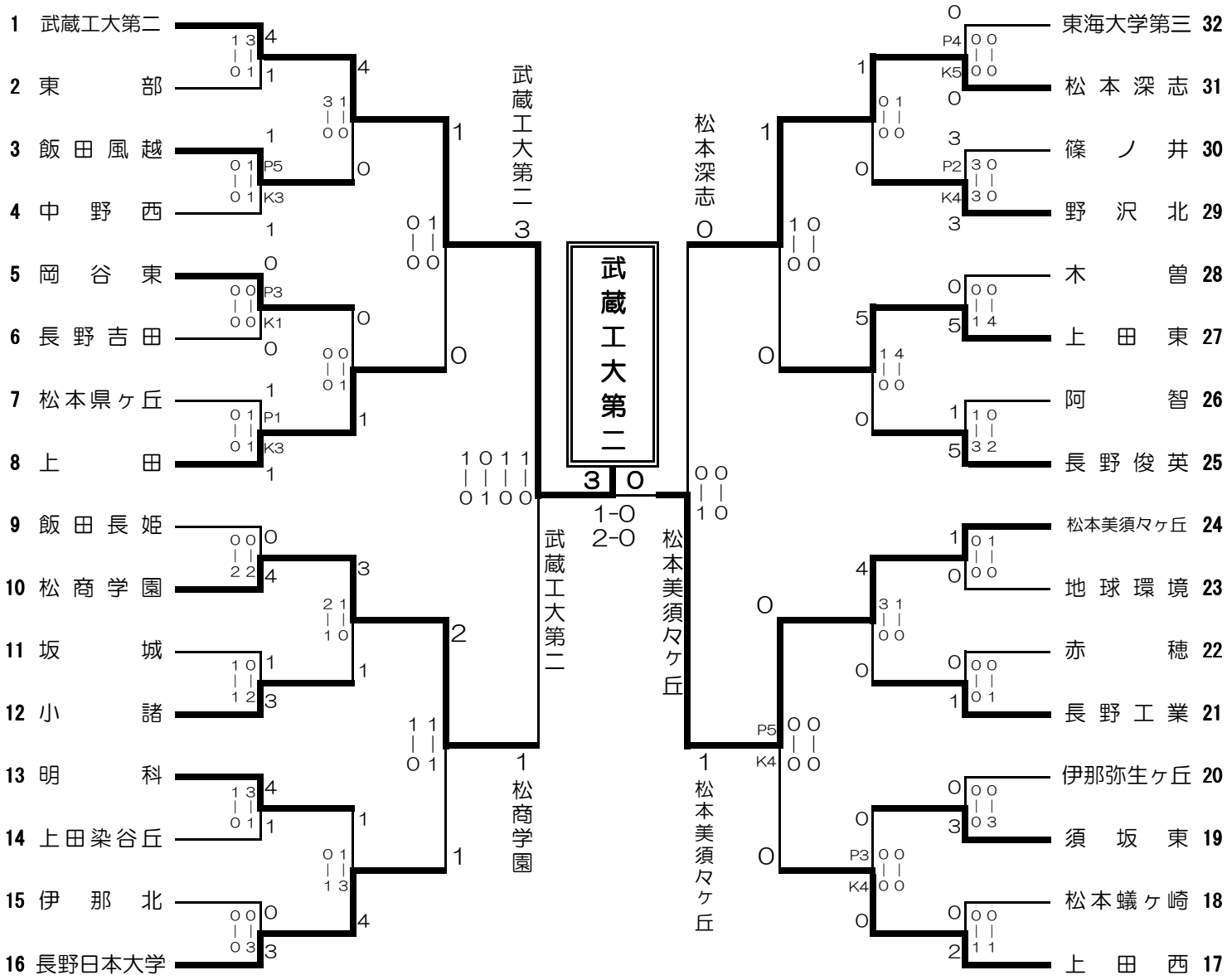
長野県高等学校体育連盟サッカー専門部