平成25年度　第92回全国高校サッカー選手権大会長野県大会　組み合わせ

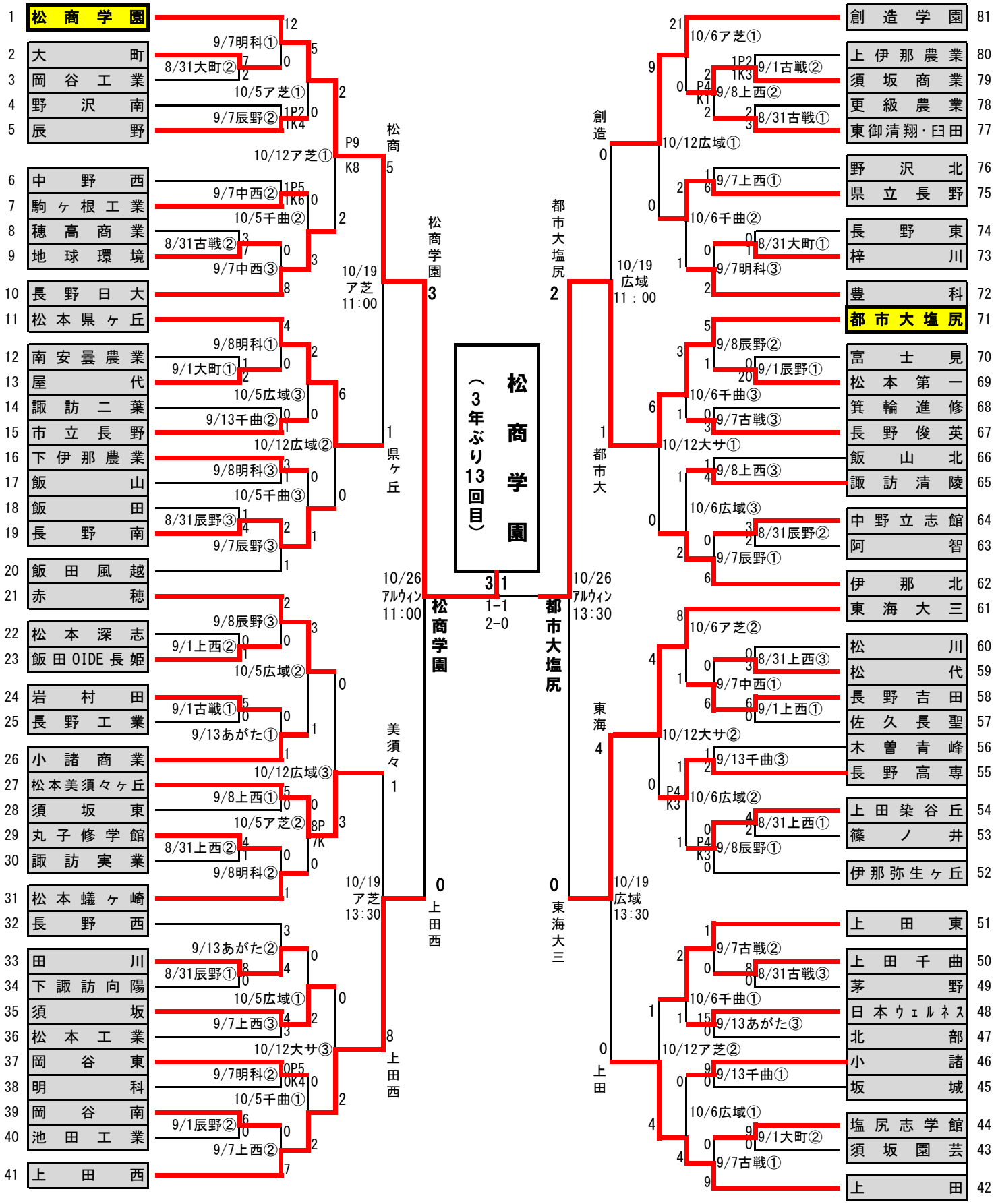

会　　場　辰野：辰野高校第２グランド　中西：中野西高校　上西：上田西高校　古戦：上田古戦場公園多目的Ｇ
大町：大町市運動公園多目的Ｇ　明科：明科高校　千曲：千曲市サッカー場　あがた：あがた運動公園多目的広場
ア芝：アルウィン芝生グランド　大サ：大町市運動公園サッカー場　広域：松本平広域公園サッカー場
アルウィン：松本平広域公園総合グランド（アルウィン）

時　　間　１～４回戦　①10:00～　②12:00～　③14:00～
準々決勝以降　上記トーナメント表に記載